REGISTRO **R13B**

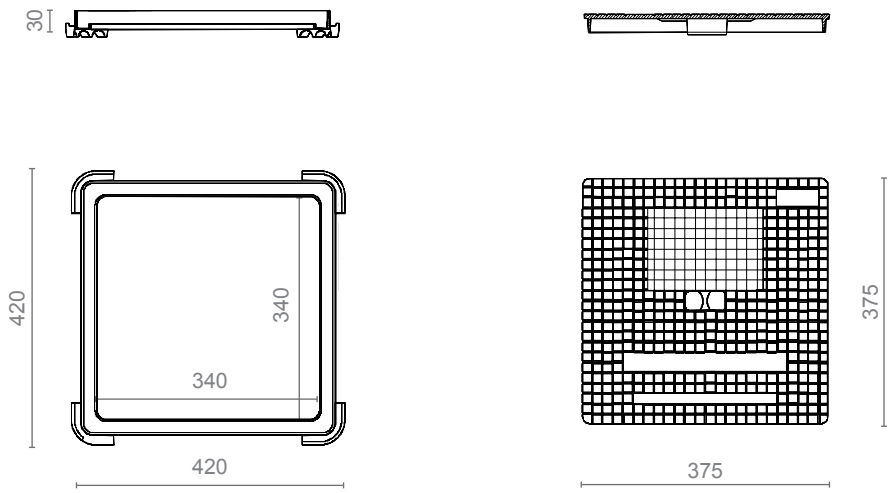

Registro hidráulico fabricado en fundición dúctil con acabado en pintura antideslizante negra, soluble en agua y no tóxica.

Conjunto de tapa y marco con sistema ergonómico de apertura mediante palanca gracias a la hendidura en la tapa.
Marco en forma hidráulica en su parte interior para una perfecta adaptación del conjunto.

Registro para arcenes, aceras, zonas peatonales y superficies de características similares, áreas de estacionamiento y aparcamientos para coches.
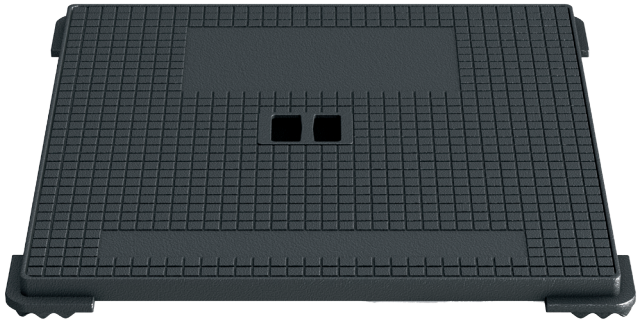
Clase B-125	EN-124	Grupo 2